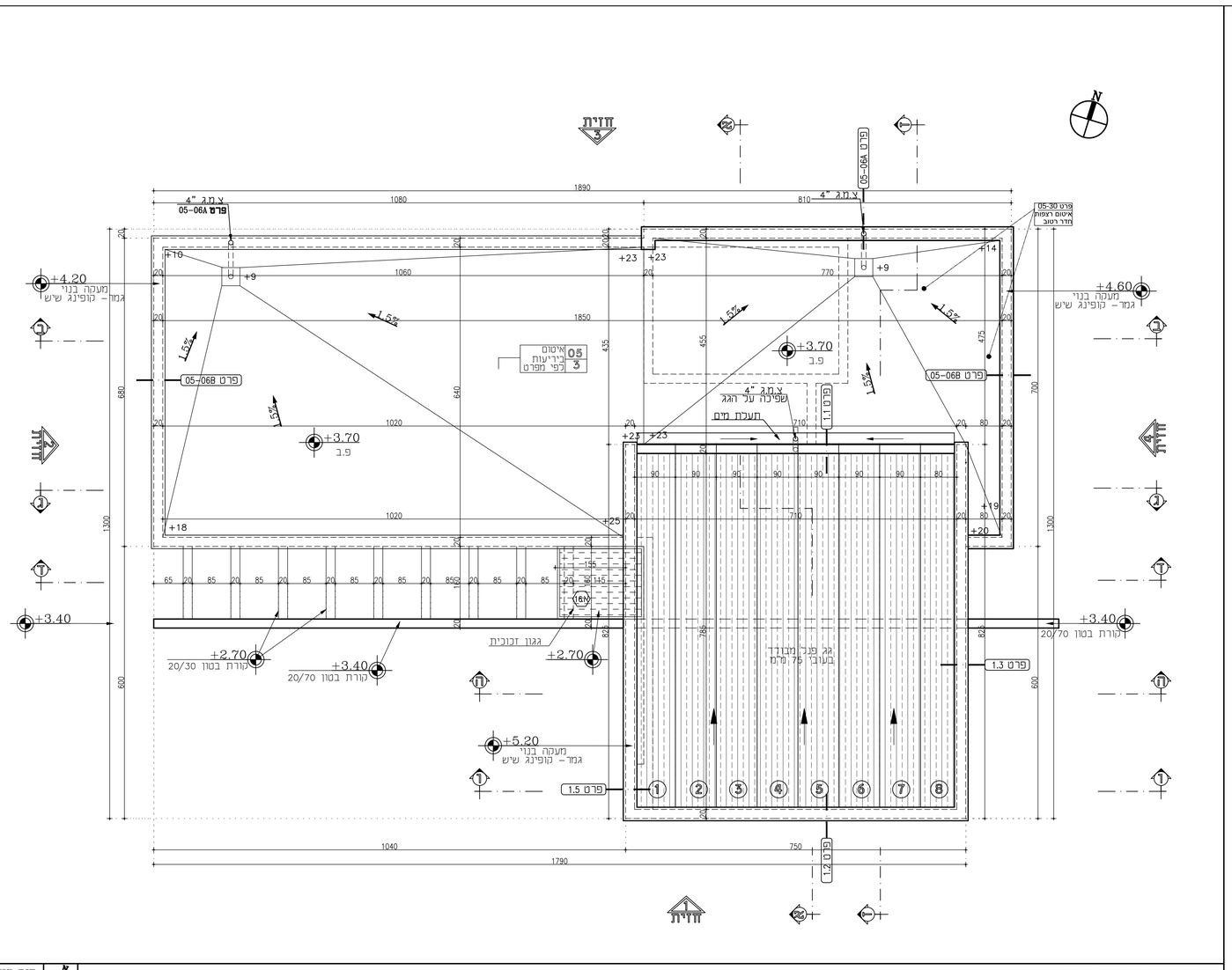

קנה מידה
1:50

תכנית גגות

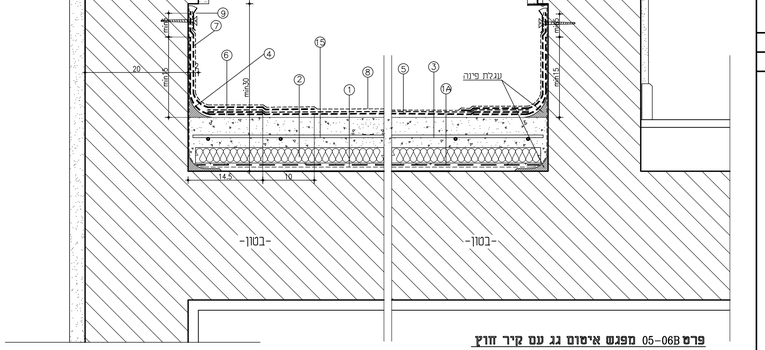

פרט 01-15
קנ"מ 1:20

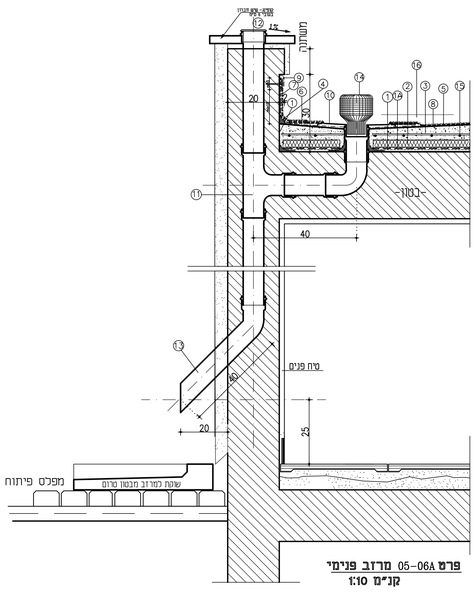

פרט 05-06A מרזב פנימי
קנ"מ 1:10

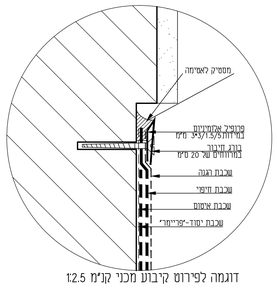

דוגמה לפירוט קיבוע מכני קנ"מ 1:2.5

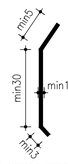

מידות פרופיל לקיבוע מכני של יריעות

פרט 05-06B מפגש איטום גג עם קיר חוץ
קנ"מ 1:5

קנה מידה
1:20 1:10 1:5

פרטי איטום גגות

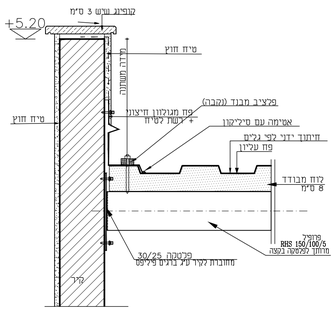

פרט 1.3
פרט מפגש עם קיר גבוה (צדדי)
קנ"מ 1:10

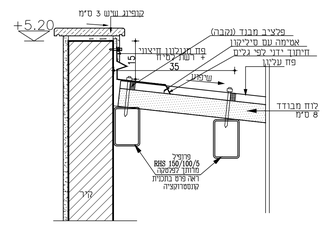

פרט 1.2
פרט מפגש עם קיר גבוה
קנ"מ 1:10

פרט 1.1
פרט מפגש עם קיר גבוה
קנ"מ 1:10

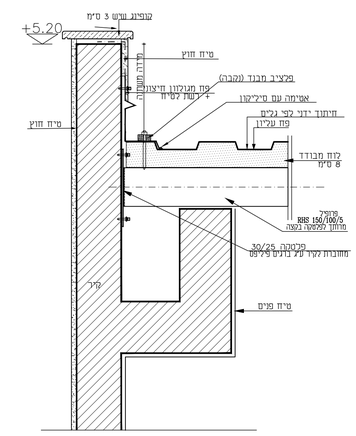

פרט 1.5
פרט מפגש עם קיר גבוה (צדדי)
קנ"מ 1:10

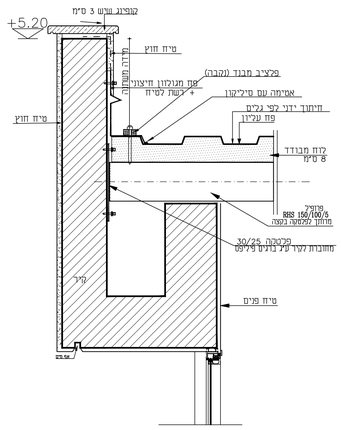

פרט 1.4
פרט מפגש עם קיר גבוה (צדדי)
קנ"מ 1:10

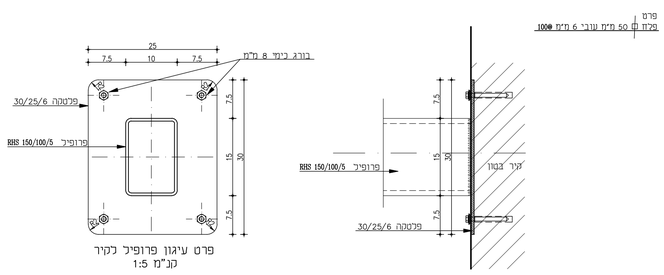

פרט עיגון פרופיל לקיר
קנ"מ 1:5

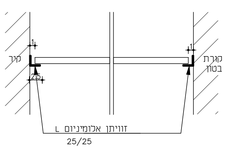

חתך עקרוני גגון זכוכית
קנ"מ 1:5

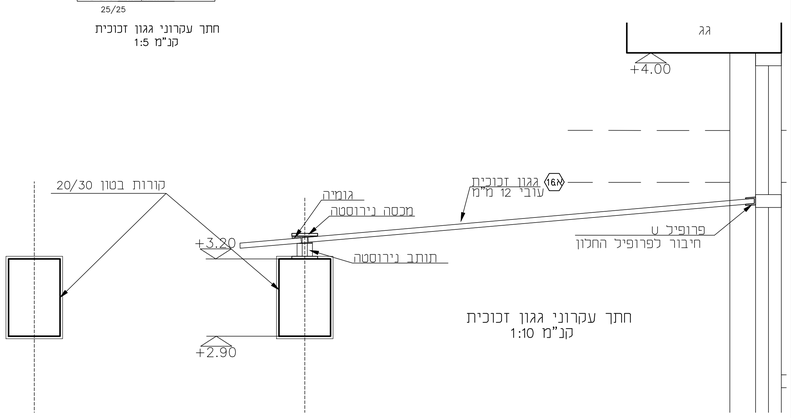

חתך עקרוני גגון זכוכית
קנ"מ 1:10

קנה מידה
1:20 1:10 1:5

פרט עקרוני גגון זכוכית

פרט גג פנל מבודד

סימנים /ביאורים לגגות

- גבול ביצוע
- סימן הפנייה לפרט — פרט 01-05
- סימן הפנייה לפרט — פרט 01-05
- סימן הגחיה לגמר — מקום; מס' הגחיה; גוון
- סימן הפנייה לפרטים-נגרות — 10.1
- סימן הפנייה לפרטים-מסגרות — 10.2
- סימן הפנייה לפרטים אלומינום — 10A
- מדחס כמזגן יחיד חיצונית — 1 — * לפי יועץ מיזוג
- מערכת טוכרית — מס' מערכת — מקום

הנחיות לביצוע -איטום גגות

*** באחריות המבצע הראשי לוודא הכנות לחשמל , מיזוג אויר וארנסלצייה לפני כל יציקה .**

–עבודות איטום יבוצעו לפי
הוראות במפרט הכללי (הספר הכחול)
פרק –05

1. שכבת יסוד ("פריימר")
1A. יריעות פוליאסלן בעובי 0.2 מ"מ מוגחות בחפיפה של 20 מ"מ בטכנית חמיסום לאדים, מעל פני בטון.
2. רוחות פוליסטרן מוקצף P–30 רגיל לפי סעיף 05032 של המפרט הכללי בעובי של 5 מ"מ כתוספת לאחד מסעיפי האיטום.
3. עיצוב שיפועים בגגות ע"י מדה מטים מקום כפני עבודות אטום, בכא מינני חזר עב לגבי שכבות הבידוד, הבטון לפי סעיף 05031 לפי המפרט הבינמשרדי, עובי מינימלי 4 מ"מ.
4. רוכלות מדיים "פורטנטפר" במידות 6/6 מ"מ כמפורט.
5. איטום גגות ביריעות ביטומניות משוכללות מוכתמות כצב, המכילות תוספת 15% פוליימר אלסטומר" S.B.S. עם זיון לבד פוליאסטר במשקל 250 גרם/מ"ר ובעובי 5 מ"מ עבור גגות חדשים. דרבות ריעה נוספת באזור הרוכלות ומס"דבים ואבגרם מכבין אורגנלי מוסבנים על פני הריעה.
6. שכבת חיזוק
7. שכבת חיפוי
8. יריעה עליונה תהיה גם מסוג "פוליפכסט" 5R בגמר אבגרם לבן או שו"ע
9. מסטיק לאטימה.
10. צלחת מפח מגולגל 0.8 מ"מ עם יציאה במ"ד "פ4".
11. צינור HDPE "פ4" (גברים) עבור צ.מ.ג.
12. מכסה P.V.C.
13. ברז"פ4 מפכידה "4 במוצא המ"ד.
14. נדבנ רשת מחוצ מכדה מגולגלת.
15. רשת ברזל 20/20 מ"מ"פ6 .
16. שכבת טוף גרוס גודל "1

תפוצת מהדורות

מס. מהדורה	תאריך	יועץ								
0										
1										
2										
3										
4										
5										

שינויים

מס'	מהות השינוי	תאריך
1		
2		
3		
4		
5		
6		

אדריכלות ועיצוב
דן דיין 12 קרית שמונה מיקוד 10200 ת.ד. 679 ט.:04-6950069
E-mail : agarc@bezeqint.net פקס - 6903103 -04

מס' פרוייקט: 14/18	שם הפרוייקט: מרכז קהילתי דלתון
מס' גיליון: א-2	תוכן הגיליון: תכנית גגות
מס' מהדורה: 1	תאריך: 18.04.2021
○ לעיון ○ לאישור ● למכרז ○ לביצוע	
מתכנן: אדר' זגורי גבי	תאריך:
שרטט:	ביקר/אישר: זגורי אשר

על המבצע לבדוק את כל המידות, על כל טעות או אי התאמה עליו להודיע למתכנן. אין לקבוע גדלים ע"י מדידה בשרטוט כל הזכויות שמורות למתכנן